Table des **matières**

Introduction 2

Performance 3

Entretien par le propriétaire 4

Installation 4-5

Câblage de l'appareil 6

Clavier de **Côntrole** 7

Comment utiliser
le panneau de contrôle numérique
de votre chauffe-piscine Titan 8

Démarrage
Menu de configuration 9

Filtration
Côntrole du Spa
OFF Mode éteint 10

Côntrole **des Opération**
Cyrcle de dégivrage
Condensation
Hivérisation 11

Définition des codes
Guide de dépannage 12

Garantie 13

Introduction

La thermopompe pour piscine de marque ***TITAN***® est un appareil spécifique économiseur d'énergie qui extrait la chaleur de l'air réchauffé par le soleil pour la transférer à l'eau de la piscine.

Le chauffe-piscine à thermopompe de ***TITAN***® transfère la chaleur de l'air extérieur à l'eau de la piscine au lieu de produire de la chaleur en utilisant un combustible fossile ou de l'électricité. Cette différence primordiale permet aux propriétaires de piscine de réaliser des économies allant jusqu'à 80% sur les coûts de chauffage par rapport aux autres méthodes de chauffage employées couramment.

Le système ***TITAN***® produit par exemple 4 à 5 unités d'énergie gratuites pour chaque unité d'énergie consommée.

Performance

Le chauffe-piscine à thermopompe de ***TITAN***®amènera l'eau de la piscine à une température confortable (soit 27°C [80°F] ou plus) quand la température extérieure est considérée appropriée pour nager. Autrement dit, s'il fait assez chaud pour nager, l'eau de la piscine sera assez réchauffée par la thermopompe pour que vous puissiez en profiter.

Il existe toutefois une exception à cette règle : en effet, en cas de période prolongée de temps frais interrompue par 2 ou 3 jours de beau temps, il faudra peut-être quelques jours pour que l'eau de la piscine atteigne une température satisfaisante. C'est pourquoi nous recommandons fortement l'emploi d'une couverture thermique pour piscine pendant les périodes de temps inclément ou frais. Ne pas utiliser de couverture thermique pour piscine peut être comparé à chauffer votre maison avec les fenêtres ouvertes. Quand la température extérieure tombe à plus de 9°C (15°F) au-dessous de la température de l'eau, il est essentiel d'utiliser une couverture thermique pour compenser cette perte de chaleur. Il faut rappeler que les chauffe-piscines à thermopompe, bien qu'étant des appareils économiseurs d'énergie, peuvent jouer le même rôle que les chauffe-piscines à combustible fossile si certains compromis logiques sont appliqués.

La thermopompe pour piscines de ***TITAN***®diffuse sa chaleur lentement et doit, par conséquent, fonctionner pendant des périodes plus longues (à un coût horaire inférieur) que les chauffe-piscines à gaz, mazout ou électricité.

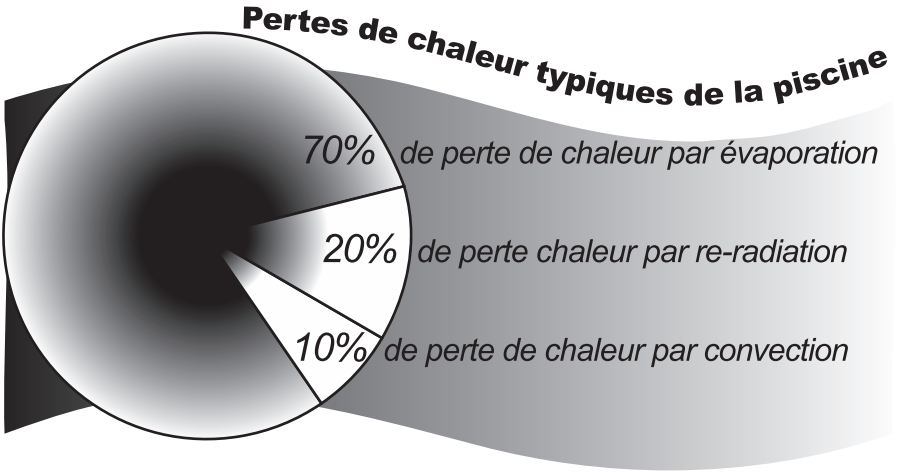

Entretien par le propriétaire

Inspecter l'unité chaque semaine, si nécessaire, débranchez l'appareil et lavez-le avec un détersif doux et un fin jet d'eau pour éliminer toute accumulation de saleté, d'herbe, etc. Faites particulièrement attention à la zone d'évaporation (les ailettes en aluminium sur les trois côtés avant de l'appareil). Nettoyez soigneusement l'évaporateur avec une brosse douce et de l'eau. Faites très attention de ne pas déformer ni endommager les ailettes en aluminium. En effet, c'est là que la chaleur de l'air est absorbée. Done, plus cette zone sera propre, plus la thermopompe fonctionnera efficacement. NE DIRIGEZ PAS L'EAU SOUS PRESSION VERS L'INTÉRIEUR DE L'APPAREIL NI VERS LES PANNEAUX ÉLECTRIQUES CAR CECI POURRAIT CAUSER DES BLESSURES GRAVES OU DES SECOUSSES ÉLECTRIQUES ET RISQUERAIT D'ENDOMMAGER L'APPAREIL.

Évitez de placer quoi que ce soit (accessoires de piscine, journal, serviettes de bain, etc.) au-dessus ou directement sur l'appareil ou sur le ventilateur pour ne pas gêner la circulation d'air dans la thermopompe. En effet, une bonne circulation d'air dans l'appareil est essentielle.

Si la thermompe pour piscine de ***TITAN***®exige plus que le simple entretien routinier décrit ci-dessus ou dans le «Guide de dépannage», adressez-vous au revendeur agréé ***TITAN***®qui vous procurera un service prompt et courtois. La thermopompe, comme toute autre machine, est susceptible à l'usure et devra être bien entretenue. C'est pourquoi ***TITAN***®offre l'une des meilleures garanties de l'industrie.

Installation

L'INSTALLATION ET LE CÂBLAGE SONT CONFORMES À C.C.E., N.E.C. ET CODES ÉLECTRIQUES LOCAUX.

Déballez la thermopompe là où elle doit être installée pour minimiser les risques de dégâts. Prévoyez un dégagement de 61 cm (24 po) de chaque côté et de 183 cm (72 po) au-dessus de l'appareil pour que le ventilateur d'évacuation puisse fonctionner efficacement. Assurez aussi un dégagement de 92 cm (36 po) à l'arrière pour l'entretenue.

1. Nivellez bien le sol à l'emplacement d'installation de l'appareil. Il est en effet essentiel que cet endroit soit bien plat car la condensation de la thermopompe (eau condensée extraite de l'air humide qui circule dans l'appareil) est évacuée directement par la base. Le support sera donc très mouillé les jours de grande humidité. Ceci est normal, il ne s'agit pas d'une fuite dans les canalisations.

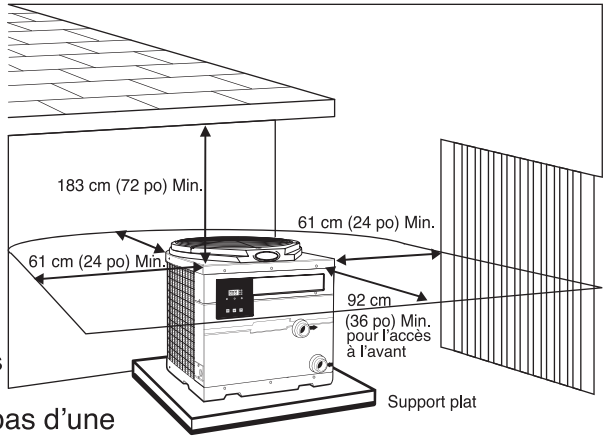

2. Procédez ensuite aux raccordements électriques. **L'UNITÉ DOIT ÊTRE MIS À LA TERRE.** (Voir le câblage à la page 6).

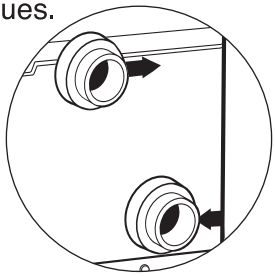

3. Terminez ensuite les raccordements de plomberie en utilisant un tuyau SCH 40 de 2 po de diamètre. Raccordez la conduite d'eau du filtre à l'arrivée d'eau (la flèche pointée vers l'appareil) et la canalisation de retour (flèche pointée vers l'extérieur).

4. Mettez le systeme en marche et assurez-vous qu'il n'y a pas de fuites , que l'appareil fonctionne bien et confirmer le débit minimum 117 l/p/m, 30 gpm. Selan !'installation (au-dessus ou en dessous du niveau de la piscine), ii faudra peut-etre ajuster l'interrupteur de debit d'eau. Cet interrupteur se trouve sur l'echangeur de chaleur et peut etre facilement adapte au systeme de circulation de l'eau. Il a ete ajuste a l'usine a 1,5 lb/po2 environ.

Avis important

Il est important, dans le cas d'une piscine équipée d'un système de chloration automatique, que ce dernier soit installé en aval du chauffe-piscine ***TITAN***®. Prévoyez l'installation d'un clapet de non-retour à ressort, résistant aux produits chimiques, entre le distributeur automatique de chlore et l'appareil ***TITAN***®. Ceci empêche une concentration trop importante de chlore et d'autres produits chimiques d'atteindre l'échangeur de chaleur (quand la pompe de circulation de l'eau ne fonctionne pas) et, par conséquent, d'endommager le chauffe-piscine ***TITAN***®.

Toutes les opérations de désinfection doivent avoir lieu en aval de l'appareil. *Ne placez pas de blocs désinfectants («pucks») dans l'écumoire*. Demandez au concessionnaire de vous expliquer comment utiliser les blocs désinfectants autrement.

Câblage de l'appareil

ATTENTION :

RISQUE DE CHOC ÉLECTRIQUE
CONSULTER UN RÉPARATEURL
QUALIFIÉ POUR LE DÉPANNAGE.

Toute l'installation électrique doit être effectuée par un électricien agréé. Le câblage doit être conforme aux codes et règlements en vigueur dans votre region. Les règlements locaux peuvent exiger l'installation d'un interrupteur de mise à la terre.

MODÈLE	DISJONCTEUR - GROSSEUR	ALIMENTATION EN COURANT
TAG 1 & TAG 2	INDÉPENDANT : 30 AMPÈRES	208/230/1/60 V C.A.
Ti I & Ti II	INDÉPENDANT : 40 AMPÈRES	208/230/1/60 V C.A.
Ti III	INDÉPENDANT : 50 AMPÈRES	208/230/1/60 V C.A.
Ti IV	INDÉPENDANT : 60 AMPÈRES	208/230/1/60 V C.A.

ÉTANT DONNÉ QUE LES TOUS LES MÉTAUX PRÉSENTENT DES POTENTIELS ÉLECTIQUES DIFFÉRENTS, TOUS LES COMPOSANTS ÉLECTRIQUES ET MÉTALLIQUES DE LA PISCINE *DOIVENT* AVOIR UNE MISE À LA TERRE COMMUNE. BORNIER DE MISE À LA TERRE SUR LE CÔTÉ GAUCHE DE LA BOÎTE ÉLECTRIQUE.

Un circuit électrique à 2 fils réservés est nécessaire.

Système électrique

ATTENTION :

NE CONVIENT PAS AUX INSTALL-
ATIONS DE PLUS DE 150V. À LA TERRE.

des modèles ***TITAN***® SCHÉMA

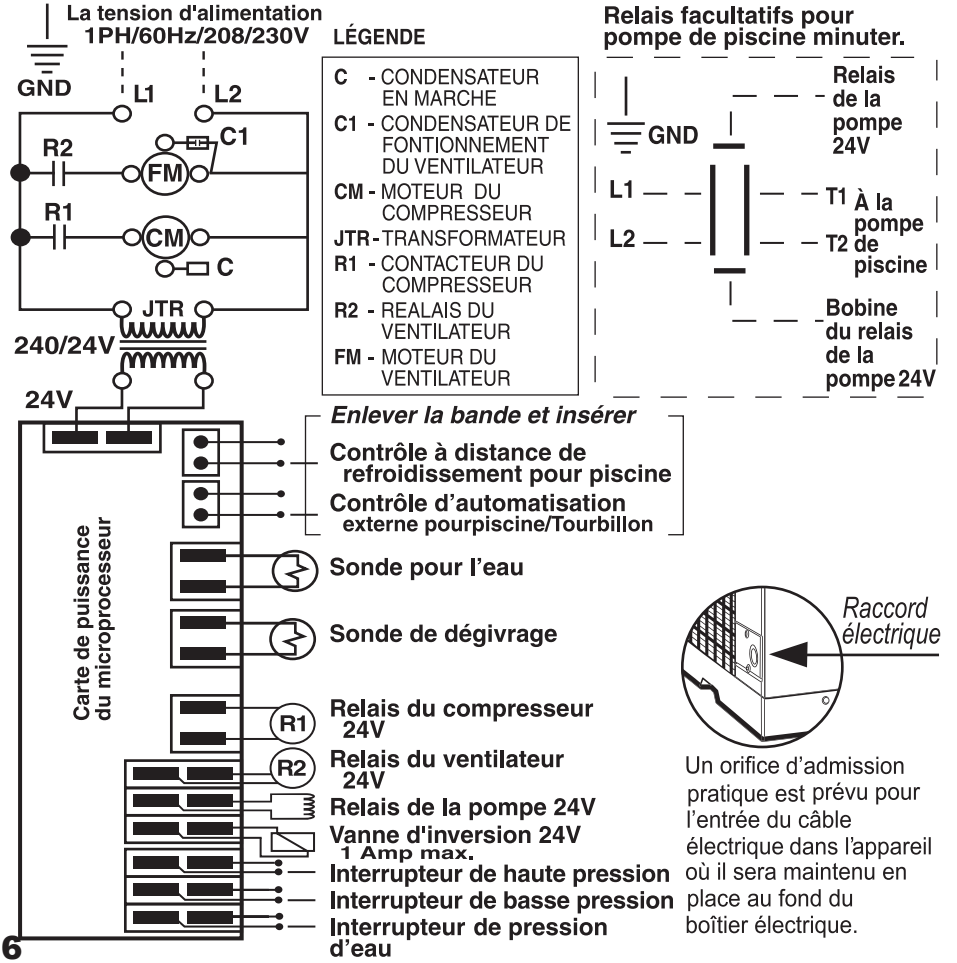

Un orifice d'admission pratique est prévu pour l'entrée du câble électrique dans l'appareil où il sera maintenu en place au fond du boîtier électrique.

Clavier de **Contrôle**

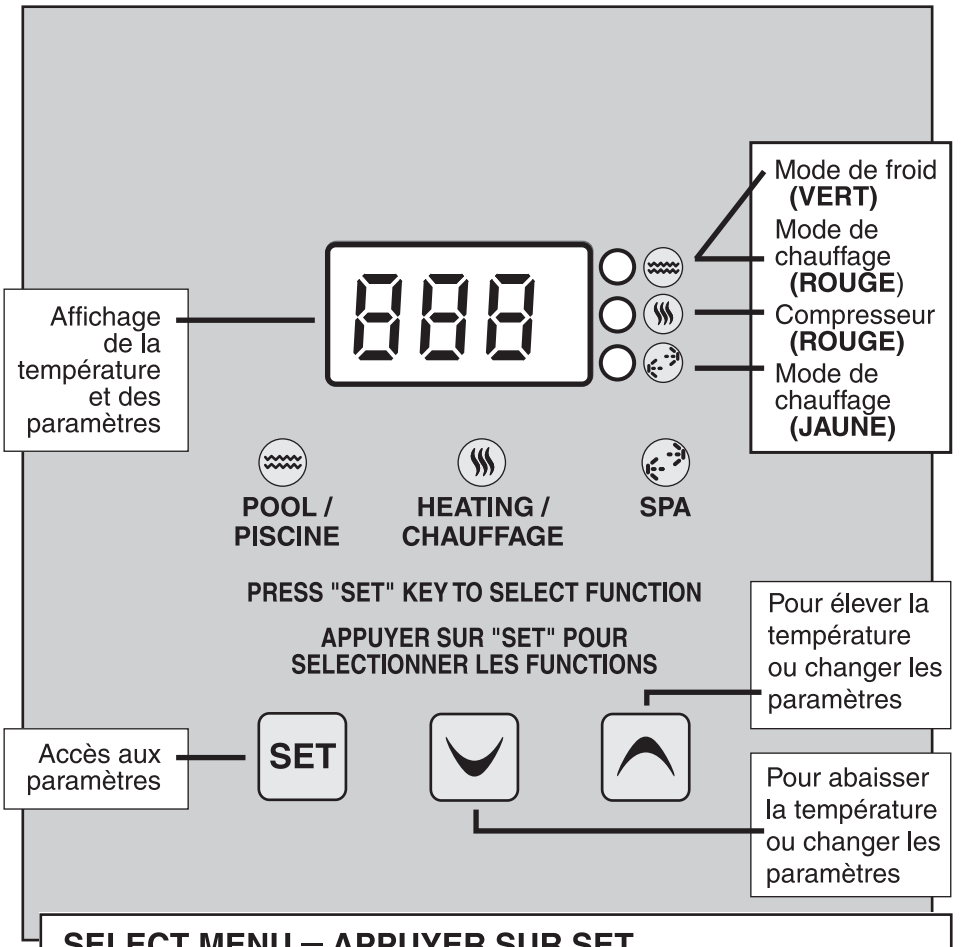

SELECT MENU – APPUYER SUR SET

POL – PISCINE ∧ ∨ AJUSTER TEMPÉRATURE

SPA – SPA ∧ ∨ AJUSTER TEMPÉRATURE

P_S – PISCINE/TOURBILLON – SELECTIONNER ∧ ∨

P_H, **PHC** – ∧ ∨ CHAUD / FROID
AFFICHE UNIQUEMENT LORSQU'ACTIVÉ DANS LE MENU DE CONFIGURATION (**P_C**)

OFF – on, oFF ∧ ∨ **on** – APPAREIL EN FONCTION
oFF – APPAREIL ARRÊTE

APRÈS 5 SECONDS D'INACTIVITÉ DU MENU SELECT LE CLAVIER DE CONTRÔL REVIENS À SON MENU DE BASE.

TITAN
POOL HEATERS

Comment utiliser le panneau de contrôle numérique de votre chauffe-piscine Titan

ATTENTION!
Lorsque le panneau de contrôle est en mode "OFF", il y a toujours une haute tension dans l'appareil. Si vous souhaitez éteindre l'appareil pour une période prolongée, coupez l'alimentation principale de l'appareil au niveau du disjoncteur principal ou du dispositif de déconnexion de service.



S'illumine en rouge lorsqu'en mode de chauffage.
S'illumine en vert lorsqu'en mode de refroidissement (fonction optionnelle)

S'allume en rouge lorsqu'il chauffe (le ventilateur et le compresseur fonctionnent tous les deux)

S'allume uniquement en mode Spa

Pour éteindre votre pompe à chaleur

→ Appuyez et relâchez le bouton de réglage quatre fois jusqu'à ce que "OFF" s'affiche à l'écran.
→ Appuyez deux fois sur la flèche vers le haut jusqu'à ce que "OFF" s'affiche à l'écran. L'appareil s'éteindra dans 5 secondes.
→ Votre chauffe-piscine est maintenant ÉTEINT.
→ La lumière de la piscine ou du spa ne sera pas illuminée à côté de l'icône d'affichage, indiquant que le chauffe-piscine est ÉTEINT.

Méthode Deux

→ Appuyez et faites défiler avec le bouton de la flèche vers le bas jusqu'à ce que "OFF" s'affiche à l'écran..
→ L'appareil s'éteindra dans 5 secondes.
→ Votre chauffe-piscine est maintenant ÉTEINT.

Pour allumer votre pompe à chaleur

→ Appuyez et relâchez le bouton de réglage quatre fois jusqu'à ce que "OFF" s'affiche à l'écran.
→ Appuyez deux fois sur la flèche vers le bas jusqu'à ce que "ON" s'affiche à l'écran. L'appareil démarrera dans 5 secondes.
→ La lumière de la piscine ou du spa sera illuminée à côté de l'icône correspondante, indiquant que le chauffe-piscine est maintenant ALLUMÉ.
→ Utilisez les flèches vers le haut ou vers le bas pour régler la température désirée.

Méthode Deux

→ Appuyez et faites défiler avec la flèche vers le haut jusqu'à ce que l'écran affiche la température de piscine souhaitée..
→ L'appareil démarrera dans 5 secondes.
→ Votre chauffe-piscine est maintenant ALLUMÉ.

Démarrage

1. Pompe de piscine en fonction.
2. Courant électrique sur la thermopompe allumée.
Déjà ajuté de l'usine pour chauffé la piscine à **27°C (80°F).**
3. — Utilisé le bouton (∧ ∨)
de température pour obtenir la température désiré.
— L'appareil peut maintenir en mémoire deux sélection de température une pour la piscine et l'autre pour le bain tourbillon.
4. L'appareil va maintenant chauffé jusqu'à la température demandé.

NOTE : Le ventilateur va fonctionner pendant **5** minutes avant que le compresseur se mettre en fonction. La lumière de chauffage va s'allumer quand le compresseur sera en fonction.

Menu de configuration

Le menu configuration est activer en appuyant (∧ ∨) simultanément pendant 5 secondes. Les écrans et les paramètres dans le menu de configuration sont présentés ci-dessous. L'utilisateur passe d'un écran à l'autre en appuyant sur le bouton SET. Ensuite, l'utilisateur choisi (∧ ∨) pour la sélection.

Le contrôle auto-sorties le menu de Configuration si aucune touche n'est enfoncée pendant 15 secondes. Les paramètres sont enregistrés dans une mémoire non volatile en quittant le menu.

**indique les réglages en usine

Écran	Bouton vers le bas	Bouton vers le haut	Fonction/ Sélection
F_C	C (Celsius)	F ** (Fahrenheit)	Celsius/Fahrenheit
P_C	dIS ** (Non permis)	EnA (Permis)	Chauffe/Froid (Ne le permet pas)
rEt	P_S ** (Unité)	THT Contrôle Externe	Contrôle de Température
d_I	20 (24**) Minimum	30 Maximum	Température de départ de degré de dégivrage
d_o	37 Minimum	42 ** Maximum	Température de fin de degré de dégivrage
FIL	dIS ** (Non permis)	EnA (Permis)	Temps de Filtration
S_t	dIS ** (Non permis)	EnA (Permis)	Spa timer
tSC	-5	+5	Temps de Filtration pour Tourbillon
eSC	-5	+5	Étalonnage du degré de température de l'eau (réglage usine: 0)
db	1 ** Minimum	3 Maximum	Étalonnage du capteur de mesure évaporateur (réglage usine: 0)
dEF	rEC	AIr **	Mode renversée de dégivrage
dEL	0	1	Mode Test

Filtration

OPTION FACULTATIF – EXIGES L'INSTALL ATION D'UN CONTRACTEUR SUR PLACE

1. Temps de filtration (ON).

a. Ce dispositif se montre seulement dans le menu SELECT une fois permis dans le menu de CONFIGURATION.

b. Quand le bouton SELECT est appuyé de nouveau La minuterie du temps de filtration est déployer a l'écran « Fon ».

i. Augmenter le réglage en appuyant sur le button UP.

ii. Diminuer le réglage en appuyant sur le button DOWN.

iii. Le réglage peut-être : OFF, minimum 20 minutes sur 4 heures avec une augmentation de 20 minutes à la fois pour un maximum de 4 heures.

ON **1.** En sélectionnent OFF sur le clavier de contrôle celui-ci ne mettras jamais en marche la pompe.

2. En sélectionnent ON sur le clavier de contrôle celui-ci feras fonctionner la pompe continuellement.

3. Tout temps de filtration entre ON et OFF vous référer aux temps de programmation sélectionner.

2. Temps de filtration (OFF).

a. Ce dispositif se montre seulement dans le menu CONFIGURATION une fois permis. Quand il est permis ont lit sur le clavier « FoF ».

b. Quand le bouton SELECT est appuyé de nouveau et l'ajustement précédent est autre que ON ou OFF alors l'ajustement du temps de filtration se lit «FoF ».

i. Augmenter le réglage en appuyant sur le button UP.

ii. Diminuer le réglage en appuyant sur le button DOWN.

iii. Le réglage peut-être ajusté de 1 à 4 heures avec une augmentation de 1 heure à la fois.

3. Si le temps de filtration (ON) est régler différemment de ON and OFF, alors la logique suivante s'applique.

a. La pompe fonctionnera quand il y aura une demande de chauffage.

b. La pompe s'éteindra quand la demande de chauffage sera atteinte.

c. Le réglage de filtration est remis à zéro quand la demande est satisfaite et reviens aux temps de filtration OFF.

d. Après OFF la pompe partiras pour 1 minute même si l'interrupteur (WPS) de pression est ouvert. Après 1 minute si l'interrupteur (WPS) de pression continue d'être ouvert la pompe s'éteindra.

e. Si la pompe à commencé en raison d'un cycle de filtration, alors un appel de chauffage est lancé, la pompe continuera de fonctionner jusqu'à ce que l'appel soit satisfait. Le temps de filtration remettra à zéro quand l'appel sera satisfait.

Contrôle du Spa

a. Ce dispositif se montre seulement dans le menu CONFIGURATION une fois permis. Quand il est permis ont lit sur le clavier « S_t ».

b. Le réglage est : OFF, 15 minutes pour 10 heures avec une augmentation de 15 minutes à la fois. (exemple 1.45 veut dire une heure et 45 minutes).

a. OFF veut dire que le réglage du contrôle du spa ne s'applique pas ex. il n'y à aucun temps limites pour le mode Spa.

b. Aucun temps de sélectionner veut dire que le mode Spa va fonctionner au point de s'éteindre l'orsque le réglage à atteint sa sélection.

OFF Mode éteint

a. Le dernier écran montre OFF. L'utilisateur peut choisir entre «on» et «oFF» pour permettre à la commande de fonctionner ou pas, respectivement. L'écran de repos montrera «OFF». Afin l'unité pour fonctionner de nouveau, utilisateur doit placer «oFF» à «on».

Contrôle des Opération

1. Quand il est mis sous tension l'affichage montre à l'écran et il s'allumera en mode précédemment utilisé une dernière fois avant de s'éteindre.
2. La commande montre la température de l'eau demandée quand aucun bouton n'est appuyé. Quand la commande est en mode OFF, alors l'écran montre OFF.
3. La lumière LED de la piscine est allumée quand le mode de piscine est choisi. Cette lumière LED tourne aux **ROUGE** quand l'appareil est en mode de chauffage est choisi et il tourne aux **VERT** quand la température est atteint.
4. La lumière jaune LED du mode Spa s'allume lorsque sélectionnée.
5. La lumière rouge LED du compresseur s'allume quand ont est en chauffage.
6. Sélectionnée rET= P_S pour contrôlé l'appareil et rET= tHt pour être contrôlé par un CONTRÔLE EXTERNE.
   a. Le ventilateur se mettra immédiatement en fonction pour une demande de chauffage et le compresseur partira 5 minutes plus tard.
7. La pompe fonctionne continuellement en mode Spa.
8. La pompe fonctionne selon le dispositif de filtration en modes de piscine.
9. La commande peut également etre placée en mode SPA avec un contrôle externe d'arrivé d'eau, POOL/SPA (mode de rEt=P_S seulement). Ce contrôle sur son ouverture remet à zéro le réglage de la piscine/Tourbillon et reviens en mode Piscine.

Cycle de dégivrage « dEF » sur l'écran

Aux températures au-dessous de 8°C (46°F) l'unité extraira assez de chaleur à partir de l'air pour causer du givre sur le serpentin de l'évaporateur.
En cette condition, un senseur détecte le gel et coupe le compresseur. Le moteur du ventilateur continuera à fonctionner, circulant un air ambiant plus chaud àtravers le serpentin de l'évaporateur, qui fera fondre le givre. Une fois que le givre fondu, l'unité reviendra au mode de chauffage.

Condensation

Pendant son fontionnement normal, le chauffe-piscine évacue de l'air frais. Le chauffe-piscine extrait l'humidité présente dans l'air et la transforme en eau par condensation. Cette condensation sera évacuée à la base de l'appareil. Plus l'humidité est importante, plus il y aura de condesation.

Hivérisation

1. Coupez l'arrivée de courant à l'appareil.

2. Débranchez les conduites d'eau et videz-les complètement.

3. Placez la housse sur l'appareil pour le protéger de tout débris. Ceci n'est pas indispensable, mais fortement conseillé.

Définition des codes **Guide de dépannage**

OFF	La température demandée est moins de 11°C (51°C).
LP	Niveau bas de liquide réfrigérant ou contrôle de basse pression défectueuse. Si vous visualisez LP sur le contrôle digital par default l'appareil s'éteindra. Si vous visualisez LP appelé pour un appel de service.
HPS HP3	Niveau de pression d'eau bas ou contrôle de haute pression défectueux. Vérifié pression d'eau faire une vidange de votre filtre. Le contrôle affichera HP3 ***APRÈS AVOIR*** affiché 3 fois HPS et l'appareil s'éteindras pour se protégé. Touché a un bouton pour réactivé l'appareil.
PSd	La sonde de température d'eau se connecte à H20 sur la carte électronique est peut-être déconnectée. Si elle ne l'est pas la sonde est peut-être en contact. Ouvert ou défectueuse.
FLo	Manque d'eau Causes possible : - La pompe ne fonctionne pas. **Minimum 117L/30GPM** - Le filtre est sale. Faire une vidange de votre filtre. - L'interrupteur de pression d'eau doit être ajusté ou il est défectueux. **- Pompe à eau à vitesse variable RPM réglé trop bas**
dSd	La sonde température d'aspiration connectée à EVAP sur la carte électronique est peut-être déconnectée. Si elle ne l'est pas la sonde est peut-être en contact. Ouvert ou défectueuse.
DEF	Cycle de dégivrage, le ventilateur fonctionne mais le compresseur est arrêté en situation NORMAL quand la température extérieur est froide.

Garantie Séries Ti

Les Systèmes Titan® garantissent à l'acheteur initial que cet appareil est exempt de tout vice de matière et de fabrication pour une durée de deux (2) ans à compter de la date d'achat. Toute pièce jugée défectueuse par Les Systèmes Titan® pendant cette période sera réparée, remplacée ou échangée gratuitement, y compris les frais de main-d'oeuvre.

La partie de compresseur seulement d'une garantie limitée contre tout vice de matière et de fabrication pour une durée de cinq (5) ans à compter de la date de l'achat initial. Le tuyau en titanium de l'échangeur de chaleur a une garantie limitée à vie contre la corrosion causée par les produits chimiques. La réparation gratuite ou le remplacement gratuit, transport et main-d'oeuvre exclus, constitue la seule responsabilité des Systèmes Titan® et le recours exclusif des clients pour toute pièce jugée défectueuse par les Systèmes Titan®.

LIMITE DE RESPONSABILITÉ

La garantie ne couvre pas les repérations rendues necéssaires par les conditions suivantes : UNITÉ N'EST PAS MISE À LA TERRE, Débit d'eau insffisant, installation incorrecte, modification, négligence, utilisation abusive, utilisation incorrecte, dégâts aux canalisations d'eau ou à l'échangeur de chaleur causés par le gel, un cas de force majeure ou toute autre condition non liée à l'utilisation normale prévue pour l'appareil.

Les Systèmes Titan® s'engagent à réparer ou à remplacer, à leur option, franco l'usine, toute pièce du chauffe-piscine qui s'avère défectueuse pendant la période de la garantie. Les pièces remplacées en vertu de cette garantie seront expédiées en port dû de la façon la plus appropriée et la plus économique.

Cette garantie ne couvre pas la fourniture de fluide frigorigène, des articles d'entretien courant ni la récupération du fluide frigorigène.

Cette garantie annule et remplace toute autre garantie expresse ou tacite, écrite ou orale. Il n'existe aucune autre garantie tacite de qualité marchande ou d'adaptabilité de cet appareil dans un but particulier.

Les garanties, obligations et responsabilités expliquées par la présente sont exclusives et l'acheteur renonce à toute autre obligation des Systèmes Titan® en cas de dégâts accidentels ou indirects. La garantie s'applique à l'acheteur initial et à l'emplacement.

Cette garantie vous accorde des droits juridiques spécifiques et vous pouvez bénéficier d'autres droits variant d'une province à une autre.

Cette garantie s'applique aux appareils achetés et installés au Canada, dans les États-Unis continentaux et dans le District de Columbia.

TITAN® SYSTEMS Warranty Registration / Enregistrement De Garantie

For your Warranty to be valid, this card must completed and returned within 14 days of retail purchase.
Registration online @ www.titanpoolheaters.com
Please read your Owner's Manual and Warranty carefully.

Purchaser's Name _____

Address _____

City _____ Province _____

Postal Code _____ Telephone _____

Date of Purchase _____ Price Paid _____

Retailer's Name _____

Address _____ City _____

Province _____ Postal Code _____

Model No. _____ Serial No. _____

Pour valider votre garantie, veuillez remplir cette carte et la retourner dans les 14 jours suivant l'achat au détail.
Enregistrement en ligne @ www.titanpoolheaters.com
Veuillez lire attentivement le guide d'utilisation et la garantie.

Nom de l'acheteur _____

Adresse _____

Ville _____ Province _____

Code postal _____ Téléphone _____

Date d'achat _____ Prix _____

Nom du détaillant _____

Adresse _____ Ville _____

Province _____ Code postal _____

No. de modèle _____ No. de série _____

Sufficient
Postage
Required

Affranchissez
suffisamment.

Please return to / Faire parvenir à :

TITAN®SYSTEMS
P.O. Box 68
COBOURG, ON K9A 4K2
Canada